Flat TV

Let's make things better.

PHILIPS

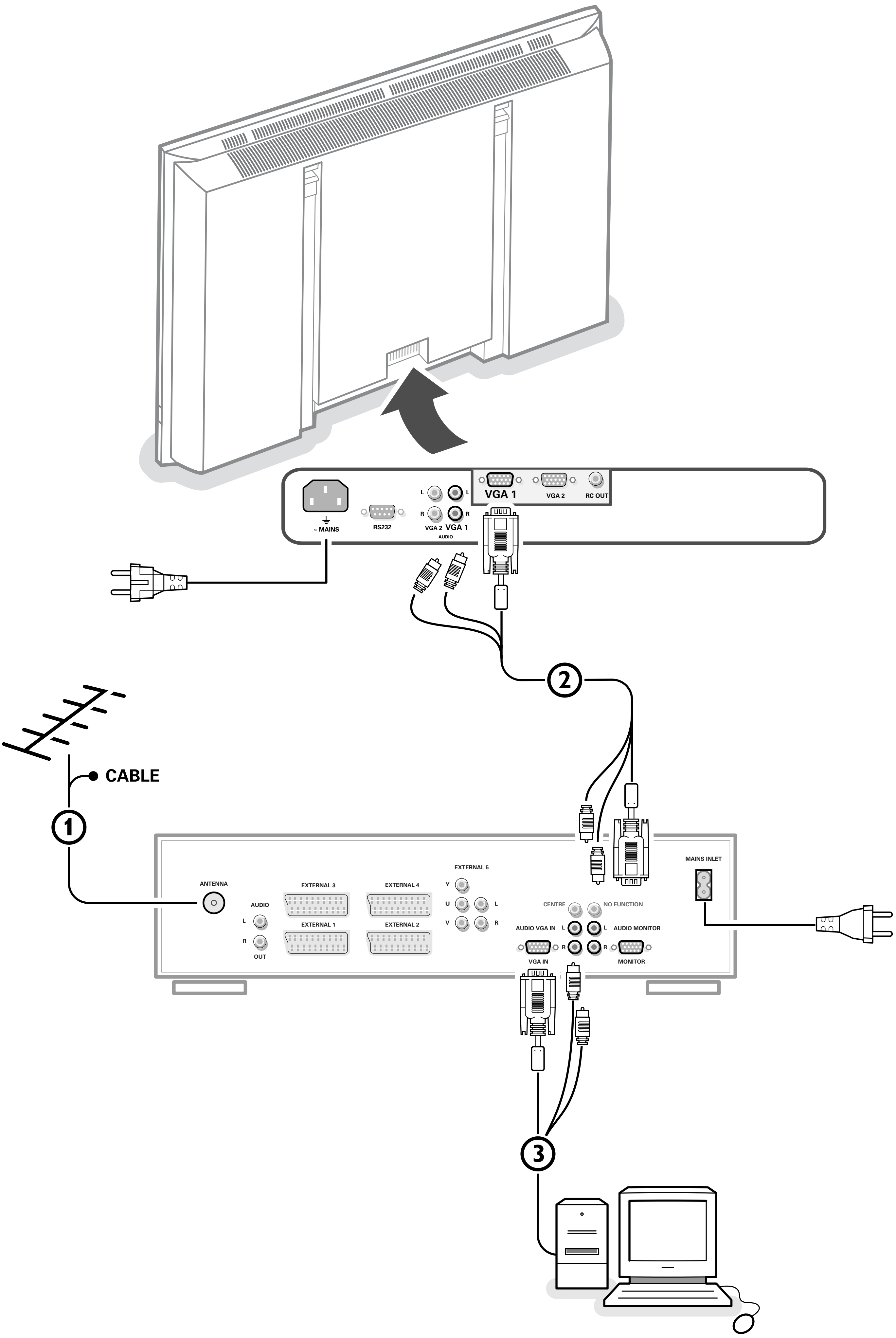

~ MAINS
RS232
L
R
VGA 2
VGA 1
AUDIO
VGA 1
VGA 2
RC OUT
2
CABLE
1
ANTENNA
AUDIO
L
R
OUT
EXTERNAL 3
EXTERNAL 4
EXTERNAL 1
EXTERNAL 2
EXTERNAL 5
Y
U
V
L
R
CENTRE
NO FUNCTION
AUDIO VGA IN
AUDIO MONITOR
VGA IN
MONITOR
MAINS INLET
3

开箱及墙面安装说明

开箱说明遵循包装箱（外面和内部）印刷的图示步骤。墙面安装的说明遵循打印在单独活页上的图示步骤 4-6。

确保墙面安装的固定牢固得足以满足安全标准得要求。显示器的重量（包装除外）为 约 24 瓦 (32”), 约 30 瓦 (37”), 约 35.5 瓦 (42”)

注意：安装架为可选附件。请向您的经销商咨询。

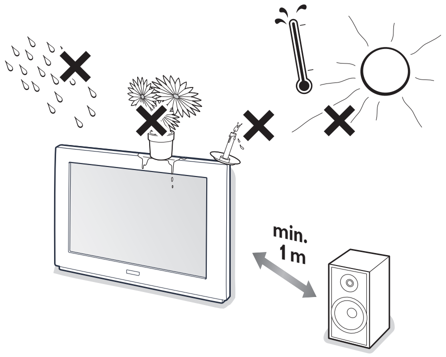

连接您的电视接收盒

请参阅您的电视接收盒提供的单独说明书。

为防止危险情况的发生，不要将明火，比如点燃的蜡烛等置于电视机周围或附近。不要把电视机放置在任何辐射源或其他热源，也不要暴露在雨中或水中。电视机不能受雨淋或水溅，任何装有液体的物品，如瓶子，都不能放在电视机上。

连接您的计算机

连到电视接收盒

请参阅本手册内封页中的图。

1. 将 VGA 电缆的一端连接到计算机的图形卡上，另一端连接到电视接收盒背面的 VGA IN 插座上。用插头上的螺钉牢固地固定。
2. 在多媒体计算机的情况下，将音频电缆连接到您多媒体计算机的音频输出端和电视接收盒的 AUDIO VGA IN R(右) 和 L（左）输入上。

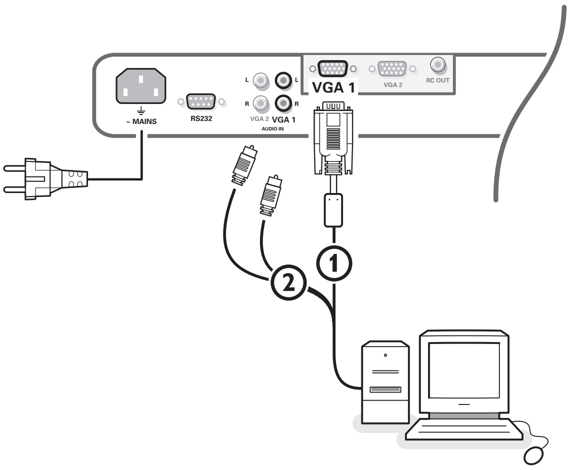

直接连接显示器

1. 将 VGA 电缆 1 的一端连接到计算机的图形卡上，另一端连接到显示器背面的 VGA 1 插座上。用插头上的螺钉牢固地固定。
2. 在多媒体计算机的情况下，将音频电缆 2 连接到您多媒体计算机的音频输出端和电视显示器接收盒的 AUDIO VGA IN R（右）和 L（左）输入上。

Daisy 链接

环通功能可以链接第二台显示器。

3. 将另一根 VGA 电缆的一端连接到显示器背面的 VGA 2 插座上，另一端连接到第二台显示器的 VGA 1 插座上。
4. 在多媒体计算机的情况下，也将音频电缆连接到第一台显示器 AUDIO L 和 R 输出以及第二台显示器的 AUDIO IN L 和 R 输入上。

紧靠 VGA 2 插座的 RC 输出捷克插使得链接遥控信号到其他设备成为可能。该输出不能用于链接第二台显示器。

串行输入／输出接口 RS232

RS232 插座仅仅被用于单台的显示器。

该插座允许您使用个人计算机来控制

显示器（作为遥控器的替代）。**软件在 CD 盘上提供。**

注意：该连接也能用作为经销商的服务工具。

用您的无 EasyLink 功能的录象机录相

显示器的显示模式

VGA	640x480	60, 72, 75, 85 Hz
宽 VGA	848x480	60 Hz
宽 VGA	852x480	60 Hz
MAC	640x480	66.67 Hz
MAC	832x624	74.55 Hz
MAC	1024x768	74.93 Hz
MAC	1152x870	75 Hz
SVGA	800x600	56, 60, 72, 75, 85 Hz
XGA	1024x768	60, 70, 75, 85 Hz
SXGA	1280x1024	60, 72 Hz

当连接一台 VGA 计算机时，显示模式选择自动进行。
当显示器不支持连接的 VGA 模式时会显示一条信息。将您的计算机切换到正确的显示模式。

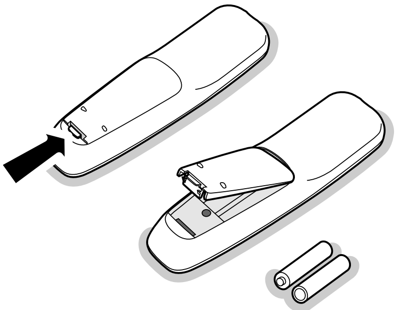

R6 / AA

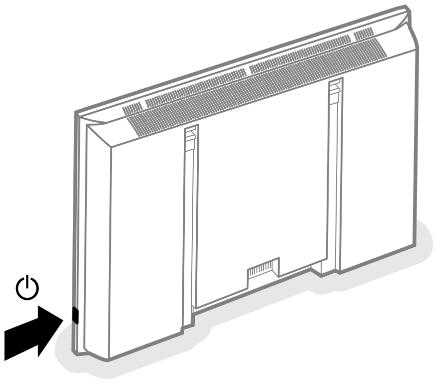

操作

1. 将提供的电源插头插入显示器背面的电源插口和墙上的电源插座中。为了安全，请仅使用提供的边缘接地的电源线，它必须插入一个接地的电源插座。
2. **遥控器**：拆下电池盒盖。
插入两节提供的电池（型号 R6/AA-1.5V）。
所提供的电池不含重金属汞盒镉。尽管如此，在许多国家中电池也不可和您的家庭垃圾一起处理。请按当地的法规检查如何处理电池。
3. 确保您的电视接收盒和／或 PC 开启以及您的 PC 处于正确的显示模式。
4. **开启显示器**：按显示器右边的开／关键 ⏻。
绿色指示灯点亮且屏幕显示。
当显示器未收到支持的 VGA 信号和未连到电视接收盒时，屏幕切换到待机状态且红色指示灯点亮。
当您首次开启显示器盒显示器未连到电视接收盒时，在屏幕上会自动显示语言菜单。依次出现不同语言的说明。
遵循屏幕上的指示并选择正确的语言，或参阅 设置菜单，语言，p.5。

遥控器的使用

VGA　选择您的计算机连接到
VGA1　插座。
AV1, AV2, AV3 不起作用。

亮度　+/-
调节图像的亮度

对比度　+/-
调节图像的对比度

缩放　ON/OFF　激活／去激活缩放功能。参阅 P.4。
缩放 IN/OUT　调节缩放因子和当缩放功能被激活时改变图像的缩放倍数。参阅 P.4。

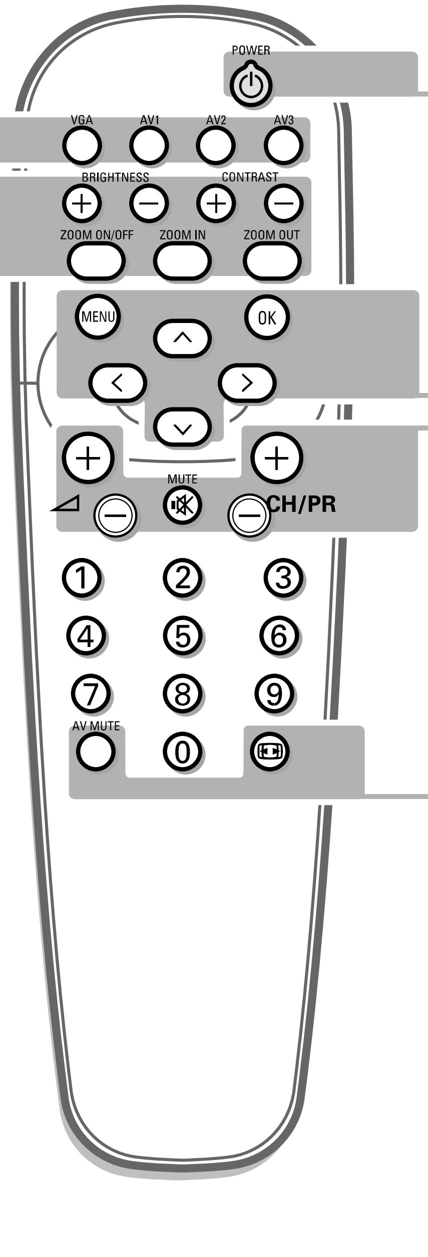

⏻ 切换到待机状态或再按它时开启。

MENU　开启／关闭菜单
用光标键选取您的选择以及改变选择的调节。
OK 激活您的选择

◿ 按 - 或 + 键来调节阴凉

🔇 **静音键**
暂时关掉声音或恢复声音
CH/PR　频道选择
浏览选择的源。

AV MUTE　暂时静止图像和声音或恢复它们。
当激活后，显示器前的一个黄色指示灯闪亮。

图像格式
参阅　图像2菜单，　P.4。
按 键来在不同的图像格式间进切换。

作用菜单和菜单系统

1. 在遥控器上按菜单键来显示不同的菜单标题。
2. 按左／右光标键来在菜单标题上水平移动光标。
3. 按朝下的光标键来进入菜单。
   在滑标的情况下，移动左／右光标键来调节。
   在选项表的情况下，移动右光标键来进入并使用上／下光标键来选取一个选项。
   按左光标键来离开选项表。
4. 再按菜单键来关闭菜单。
   注意：有的时候在屏幕上看不到所有的菜单项。按朝下的光标键直至所有的项被显示。仅当选择了美国英语语言后（参阅设置菜单，语言，p. 5），菜单项才会用附加的图标来显示。

操作

在遥控器上按菜单键来显示主菜单。

图象 1 菜单

亮度

该控制允许您调节图像的亮度。

对比度

该控制允许您调节图像的对比度。

色温

该控制允许您选择图像的色温。
移动上／下光标键进行选择。
按左光标键来返回图像 1 菜单。

锐度

该控制允许您调节图像的边缘清晰度。

图像 1
亮度
对比度
色温
锐度

图像 2 菜单

在该菜单中，允许您调节与显示器上的图像相关的属性。
格式
选择格式来显示一列可用的显示格式，如用传统的 4:3 比例显示图像。
按上／下光标键来选取显示格式：4:3 或宽屏幕。

缩放

选择缩放 On 来激活缩放功能。
您也可用遥控器上的缩放 On/Off 键来激活它。
按左／右、上／下光标键来选择缩放哪部分屏幕。
缩放因子
选择缩放因子并按左／右光标键来调节缩放因子并改变图像的放大倍数。
如果未激活或关闭缩放功能时，则不能用它改变显示的图像。

图像 2
格式 ■ 4:3
缩放 宽屏幕
缩放因子
移动
时钟频率
相位

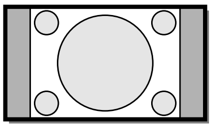

4:3

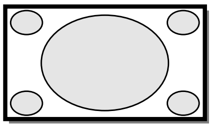

宽屏幕

图像 2
格式 ■ 4:3
缩放 宽屏幕
缩放因子
移动
时钟频率
相位
自动对准

时钟频率

当需要时，该控制允许您调节时钟频率的数值一，尤其能使文字以最佳的锐度显示。

使用左 / 右光标键来调节。

移动

当需要时，该控制允许您以水平或垂直方式移动图像。

1. 使用左 / 右光标键来调节。
2. 当调节好后按 OK 键。

相位

当需要时，该控制允许您调节图像像素的相位以避免图像干扰。

使用左 / 右光标键来调节。

自动对准

此控制项允许您在 **VGA** 模式中自动调节移动、时钟频率和相位，

按 **OK** 键来执行。

声音菜单

声音
音量
低音
高音
声音模式

音量

该控制允许您调节音量。

低音

衰减或放大扬声器声音的低频响应。

高音

衰减或放大扬声器声音的高频响应。

声音模式

该控制允许您切换单声道和立体声。

注意：当选择将电视接收盒连接到显示器和一个 VGA 源时，低音、高音和声音模式将不能使用。

设置菜单

设置
语言 美国英语
英语
荷兰语
德语
法语
西班牙语
.....

语言

1. 使用朝下的光标减选择语言。
2. 按右光标键来进入可选的语言表。
3. 使用上 / 下光标键滚动语言表来显示当前屏幕不显示的其他语言。

提示

环境温度

不要将显示器悬挂在中央供热或其他加热源的上方。

屏幕维护

用软布轻轻地清洁反射的涂膜平面玻璃屏幕。不要使用磨蚀的溶剂，因为它能损坏屏幕的玻璃表面。

等离子显示特性

小心：屏幕上显示恒定的不移动图案的视频源(如视频游戏、DVD 或电视信息频道)会引起屏幕的损坏。当您的平面电视连续使用这样一个源时，游戏(DVD 等)的不移动图案部分会永远在屏幕上留下一个源时，游戏(DVD 等)的不移动图案部分会永远在屏幕上留下一个图像。当不使时，将视频源关掉。

定期交替使用这种视频源和正常观看电视。

在显示相同的静止图像经一段长时间(许多小时)后，当切换到另一个图像时，会发生因某种记忆效应而在屏幕上保持原先图像的某些部分。该残留图像在一定的时间后消失。为了避免该效应，可定期改变图像，或在 PC 使用中您可开启屏保程序。对视频信号，飞图浦已内置了一个每隔 5 分钟自动移动图像的功能以避免该效应和延长屏幕的寿命。

在非常偶然的情况下和在较长时间不使用的情况(约 1 年)下，屏幕会显某些奇怪的色彩缺掐。这对等离子显示器由多于 2600 万个彩色像素组成。非常少的像素(< 0.001%)会有缺陷，即使是一台新的设备。但是，没有理由怀疑设备的质量。

等离子显示技术使用会受气压影响的稀有气体操作。

在海拔 2000 米的高度
（当地 气压等于或高于 800 hPa），
显示器运行良好。
如果在一个更高的海拔高度操作仪器（气压更低），图片显示就会不稳定，
图片表 现不如 意，
等离子显示器也可能产生嗡鸣声。
仪器处于海拔 2000 米以下
（当地气压等于或高于 800 hPa）
时运行恢复正常。

运输对它不产生影响。

外围设备的控制

屏幕的红外线信号会影响其他外转设备的接收灵敏度。

解决方法：更换遥控器的电池或改变其他设备的位置。例如，离无线耳机的距离半径为 1.5 米。

不稳定或不同步的 VGA 图像

检查您是否已在您的 PC 上选取了正确的 VGA 模式。

无图像或无声音

提供的连接电缆合适吗？(显示器的电源电缆，VGA 电缆，音频电缆…。)

您的 PC 或电视接收盒开了吗？

您看到一个黑屏幕且显视器前的绿色指示灯点亮吗？这意味着不去持显示模式。

将您的 VGA 源切换到正确的模式。

遥控器

如果您的显示器不再响应遥控器时，应丢弃遥控器的电池。

如果您的问题还不能解决:

关掉您的显示器并再开启。

决不要尝试您自己修理一台显示器。

让您的经销商检查或一个技术人员检查。

运输

保留原包装以便在需要是运输显示器。

关于设备使用寿命结束的指示

我们正在关注使用对环境友好的生产方法。您的新型平面彩电包含能理生和重复使用的材料。

在设备寿命结束时，专门的公司拆卸丢弃的平面彩电以集中可重复使用的材料并使要处理的材料数量为请您确保按当地的法规处理好您的旧平面彩电。

如何处理丢弃的电池

所所供的电池不含重金属汞和镉。尽管如此，在许多国家中丢弃的电池也不能和您的家庭拉圾一起处理。请确保您按当地的法规处理丢弃的电池。

其他

- 环境温度：+5~+40℃
- 最大工作海拔高度：2000 米
- 电源:50/60Hz，自动额定电压为 110V--240V

. 电耗：**170** 瓦（**32** 英寸）或
　　　365 瓦（**42** 英寸）

- 电耗：约 24 瓦 (32”),
　　　约 35.5 瓦 (42”)
- 待机电耗：< 2 瓦
- 重量(镳除外)

显示器：96.4 x 51.2 x 8.9 厘米 (32”)
　　　121 x 66 x 9 厘米 (42”)

- 包括墙面安装支架

Printed in Belgium

3122 126 1011.5